FLUKE®

56x

Infrared Thermometers

用户手册

August 2010, Rev. 2, 08/2026 (Simplified Chinese)
© 2026 Fluke Corporation.保留所有权利。技术规格如有变更，恕不另行通告。
所有产品名称均为其各自公司的商标。

有限保修及责权范围

在正常使用和维护条件下，Fluke 公司保证每一个产品都没有材料缺陷和制造工艺问题。担保期为发货之日起一年。部件、产品维修和服务的保修期为 90 天。本项保证仅向 Fluke 公司授权零售商的原始买方或最终用户提供，并且不适用于保险丝和一次性电池或者任何被 Fluke 公司认定由于误用、改造、疏忽、污染、意外或非正常操作或处理所造成的产品损坏。Fluke 公司保证软件能够在完全符合性能指标的条件下至少操作 90 天，而且软件是正确地记录在无缺陷的媒体上。Fluke 公司并不保证软件没有错误或不会中断运行。

Fluke 公司授权零售商向最终用户保证所提供的产品为全新未使用过的产品，除此之外，未授权零售商代表 Fluke 公司提供范围更广或更多的保证。只有通过 Fluke 公司授权的销售渠道购买的产品，或者买方已经按适当的国际价格付款的产品，才能享受 Fluke 公司的保修支持。在一个国家/地区购买的产品被送往另一个国家/地区维修时，Fluke 公司保留向买方收取维修/更换零部件的进口费用的权利。

Fluke 公司的保修义务是有限的，对于在保修期内退回到 Fluke 公司授权服务中心的有缺陷产品，Fluke 公司可以选择依照购买价退款、免费维修或更换产品。

需要保修服务时，请与就近的 Fluke 公司授权服务中心联系，获得关于退回授权的信息；然后将产品连同问题描述寄至该服务中心，并预付邮资和保险费用（目的地离岸价格）。Fluke 公司对运送途中发生的任何损坏概不承担责任。完成保修之后，产品将被寄回给买方并预付运输费（目的地离岸价格）。如果 Fluke 公司认定产品故障是由于疏忽、滥用、污染、改造、意外，或不当操作或处理状况（包括超出产品额定值而导致过电压故障），或机械部件日常使用耗损而产生，则 Fluke 公司会估测维修费用，并在实际维修之前获得买方同意。产品将在维修后寄回给买方，并预付运输费。买方将收到维修和返程运输费用（寄发地离岸价格）的账单。

此项保证是买方唯一能获得的全部补偿内容，并且取代所有其它明示或默示的保证，包括但不限于适销性或适用于特殊用途的任何默示保证。由于任何原因或理由造成的特殊、间接、附带或从属损坏或损失，包括数据丢失，Fluke 公司概不负责。

由于某些国家/地区或州/省不允许对默示保证条款加以限制，或者不允许对附带或从属损坏加以排除或限制，本保证的限制和排除内容可能并不适用于每一个买方。如果本保证的任何条文被法院或其它具有适当管辖权的裁决机构判定为无效或不可执行，此类判决将不影响任何其它条文的有效性或可执行性。

11/99

标准： Q/ASF 06
制造商:上海世禄仪器有限公司
生产地址: No. 66 Longteng Road, Jiujiang Economic Development Zone, Wuhu City, Anhui Province
电话：0553-5610888

目录

标题 **页码**

简介 5
联系 Fluke Corporation 5
安全须知 5
特色功能 6
运算 (561) 7
按钮和连接器 8
在摄氏和华氏温标之间切换 8
辐射系数 9
运算 (566/568) 10
566 568 型菜单 10
保存 10
背光 10
内存 11
发射率菜单 11
°C 和 °F 12
最小值、最大值、平均值、温差 13
报警 13
扳机锁定 14
激光 14
设置 14
背光灯 14
时间/日期 15
语言 15
删除数据 16
删除全部数据 16
删除个别数据记录 16

连接器 16
测温仪工作原理 17
操作测温仪 17
温度测量 17
查找热点或冷点 18
距离与光点直径 19
视场 20
辐射系数 20
HOLD 21
下载数据 (568) 21
外接接触式探头 22
故障诊断 23
维护 24
电池电量低 24
更换电池 24
清洁镜头 25
清洁机壳 25
产品报废处置 25
用户可更换零件和附件 26
附件 26
推荐温度探头 26
技术规格 27
561 型附件 28
566/568 型附件 28

简介

561、566 和 568 型红外测温仪（“测温仪”或“产品”）适用于非接触式温度测量。这些测温仪通过测量物体表面辐射的红外能量来确定物体的表面温度。测温仪还支持用 K 型热电偶进行接触式温度测量。注意：日本型号仅显示摄氏度。

联系 Fluke Corporation

Fluke Corporation 在全球范围内开展运营。如需获取本地联系信息，请访问我们的网站：www.fluke.com
要注册您的产品或查看、打印、下载最新的手册或手册补遗，请访问我们的网站。

Fluke Corporation
6920 Seaway Blvd.
Everett WA 98203
U.S.A.

Fluke Europe B.V.
P.O.Box 1186
5602 BD Eindhoven
The Netherlands

电话 +1-425-446-5500 fluke-info@fluke.com

安全须知

在产品随附的印刷版《入门手册》中以及 www.fluke.com 网站上均提供了“一般安全须知”。在适用情况下，还会列出一些更具体的安全须知。
警告表示可能对用户造成危险的状况和操作。**小心**表示可能对产品或受测设备造成损坏的状况和操作。

有关完整技术指标，请访问 技术规格。

特色功能

561：

- 单点激光瞄准
- 背光显示屏
- 当前温度以及最高、最低、温差等温度显示
- 两节 AA 电池
- 硬质便携箱
- 80PK-1 和 80PK-11 K 型热电偶探头
- 可调发射率和预定义发射率表
- 红外温度和热电偶温度显示
- 摄氏或华氏温度显示
- 三角架安装件
- 自动关闭
- 标准微型 K 型热电偶连接器输入
- 印刷版 56x 入门指南
- *56x 手册光盘*

566 和 568 型除以上项目外，还包括：

- 12 或 24 时制时钟
- 最新读数保持（20 秒）
- 多语言界面
- 高限报警和低限报警
- 数据存储和查阅
- 扳机锁定
- USB 2.0 计算机接口线 (568)
- FlukeView Forms Documenting 软件 (568)

运算 (561)

主温度显示屏显示当前或上次的 IR 温度读数，直到达到 7 秒的保持时间。
当安装有 K 型热电偶时，辅温度显示屏显示当前热电偶温度。如未连接热电偶，辅温度显示屏会报告最大值、最小值或最大和最小值之间的差值。
您可以在显示屏打开时，随时依次在红外温度最小值、最大值和温差之间切换。最小值、最大值和温差是连续计算的，并在按下板机后更新。板机被松开后，最小值、最大值和温差会保持显示 7 秒钟。
若电池状态良好，即使在测温仪被关闭后，最后选项（最小/最大/差值）仍会保持显示在辅显示屏上。请参阅 图 1。

图 1.561 温度计显示

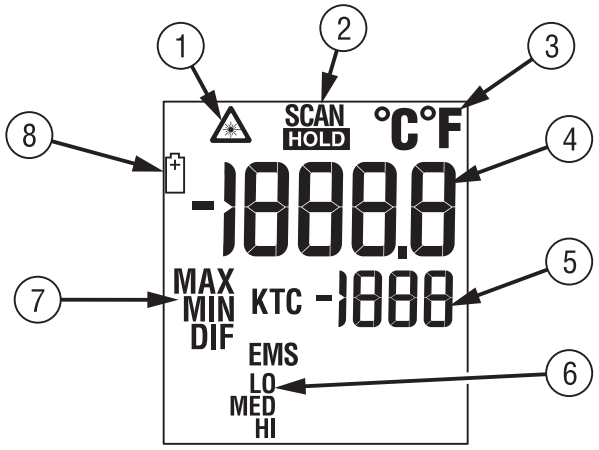

序号	说明
①	激光“打开”标识。
②	SCAN 或 HOLD
③	° C ° F 符号（摄氏度/华氏度）
④	主温度显示
⑤	辅温度显示
⑥	LO、MED、HI 发射率
⑦	MIN、MAX、DIF、KTC 温度值。 KTC 表示热电偶温度。
⑧	电池电量不足符号。当电池电量 < 25% 时，显示该标识。

按钮和连接器

表 1 所示为测温仪的按钮和连接器。

表 1.按钮和连接器

按钮/ 连接器	说明
MIN MAX (561)	按 MIN MAX 键，然后再按 ▲▼ 键依次在最小值、最大值和温差选项之间进行切换。
EMS (561)	选择发射率设置。选择发射率设置。可使用 ▲▼ 键在 LO (0.3)、MED (0.7) 或 HI (0.95) 之间切换。
▲▼	▲▼ 按钮用于在辅显示屏中显示最后按下的 MIN、MAX 和 DIF 功能。
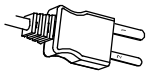	K 型热电偶探头，用于非接触式温度测量。

在摄氏和华氏温标之间切换

打开电池盒找到位于靠近测温仪壁面电池左侧的开关。要在摄氏度（°C）和华氏度（°F）之间切换，请使用小螺丝刀或回形针将开关拨至相应位置。请参阅 图 2。

图 2. 561 在摄氏和华氏温标之间切换

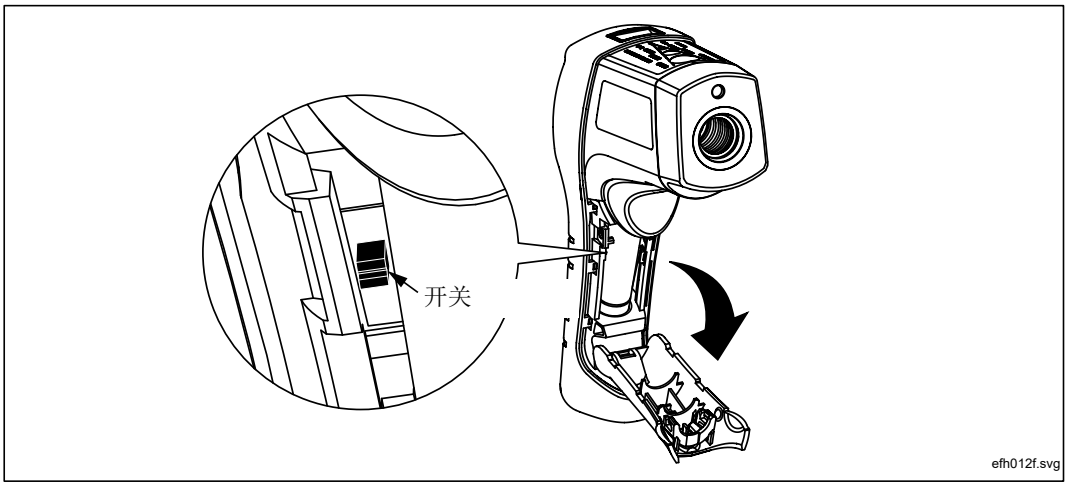

辐射系数

该温度计具有 LO、MID 和 HI 三个可调节的发射率档位，可与表 2 中的发射率值配合使用。

表 2.表面发射率 (561)

材料	开关设置		材料	开关设置
铝			**铸铁**	
氧化处理	低		氧化处理	高，中
A3003 合金			未氧化处理	低
氧化处理	低		熔融	低
粗加工处理	低		**锻铁**	
黄铜			钝化处理	高
磨光处理	低		导联	
氧化处理	低		粗糙的	低
铜			氧化处理	低，中
氧化处理	中		**钼**	
电气端子板	中		氧化处理	低，中
模块			**镍**	
哈氏合金	中		氧化处理	低
合金			**铂**	
Inconel	高，中		黑色	高
氧化处理	中		**钢**	
喷砂处理	低		冷轧	高
电抛光			打磨钢板	中
铁	高，中		抛光钢板	低
氧化处理	中		**锌**	
			氧化处理	低

运算 (566/568)

566/568 型测温仪显示屏能够采用用以下语言显示数据：

- 英语
- 西班牙语
- 法语
- 德语
- 葡萄牙语
- 日语
- 简体中文

要更改显示的语言，请参阅设置。

注意

日语仅适用于日本版机型。日语版不包含中文用户界面。

566 568 型菜单

使用菜单可以方便地更改许多设置。选择菜单功能键进入下级菜单。 有关顶级菜单的概述，请参阅*入门手册*.

保存

请按以下步骤保存读数：

1. 扣动扳机进行测量。
2. 松开扳机停止测量。
3. 按保存功能键进入保存菜单。
4. 按是功能键保存读数。

测温仪会自动为读数指定一个存储位置和一个时间及日期戳。

读数包含：

- 红外温度
- 热电偶温度（如果连接有热电偶）
- 辐射系数
- 最小值/最大值/平均值/温差（如果启用了“最小/最大值”或“平均值/温差”功能）
- 日期/时间

也可以按取消功能键中止保存读数。

背光

测温仪配备了一个背光显示屏，并有两个亮度级别可选。Light（照明）功能键用于调节背光灯的亮度。每次扣动扳机时，背光灯都会亮起。

若需改变背光灯亮度，请按背光功能键。
背光灯可以通过“设置”菜单禁用。有关更多信息，请参见设置。

内存

测温仪能存储测量记录，包括时间、日期、发射率和测量记录编号（有关详情，请参见保存）。566 型能存储 20 个记录；568 型能存储 99 个。

要访问存储在内存中的记录：

1. 按菜单功能键，直到存储显示为左功能键的功能。
2. 按存储功能键进入存储菜单。可读取已保存的读数。

发射率菜单

发射率菜单包含一个预定义的材料清单，并列出了材料的典型发射率值。表 3 更多信息请参见辐射系数部分。

注意

默认发射率是 0.95。

请按以下步骤操作 Emissivity（发射率）菜单：

1. 按 Menu（菜单）功能键，直到ε（发射率）显示为右功能键的功能。
2. 按ε（设置）功能键。

发射率列表可以通过按 **Table**（表格）功能键访问，或者按 **No.**（数字）功能键手动输入某种材料的典型发射率。

如果访问发射率表，将显示一个材料列表及材料的建议发射率。

1. 用向下箭头键在列表中浏览。
2. 按进入功能键选择相应的材料。

要手动输入一个发射率值：

1. 按 **No.**（数字）功能键。
2. 使用向下箭头或向上箭头功能键更改输入。按住向上箭头或向下箭头功能键可增加变化速度。
3. 完成后按完成功能键，返回主菜单。

表 3.标称表面发射率 (566/568)

材料	值		材料	值
默认****	0.95		玻璃（板状）	0.85
铝*	0.30		铁*	0.70
石棉	0.95		铅*	0.50
沥青	0.95		油	0.94
黄铜*	0.50		涂料	0.93
陶瓷	0.95		塑料**	0.95
混凝土	0.95		橡胶	0.95
铜*	0.60		沙子	0.90
食品 – 冷冻	0.90		钢*	0.80
食品 – 热	0.93		水	0.93
			木材 ***	0.94

* 氧化处理
** 不透明，0,5 mm 以上
*** 天然
**** 出厂设置
突出显示的项目也可以在测温仪内置的发射率表中找到。

° C 和 ° F

要在 ° C（摄氏温标）和 ° F（华氏温标）测量值之间切换，按菜单功能键，直到 ° C 或 ° F 显示为左功能键的功能。按相应的功能键在测量值之间切换。

最小值、最大值、平均值、温差

每次读取读数时，测温仪可测量温度的最小值 (MIN)、最大值 (MAX)、平均值 (AVG) 或温差 (Δ)。如果测温仪中插有热电偶，则不显示这些值。

要启动最小值/最大值模式：

1. 按菜单功能键，直到极值（最小/最大值）显示为左功能键的功能。
2. 按极值功能键。

显示屏显示当前读数、最大值和最小值读数，以及发射率设定值。

要启动 Avg/Dif （平均值/温差）模式：

1. 按菜单功能键，直到平均显示为右功能键的功能。
2. 按平均功能键。

显示屏显示当前读数、平均读数、最大值和最小值之间的差值读数（以Δ表示），以及发射率设定值。

注意

当启用了 Min/Max（最小/最大值）或 Avg/Dif（平均值/温差）模式时，Min（最小值）、Max（最大值）、Avg（平均值）和温差读数保存为已保存数据的一部分。

报警

测温仪有一个可编程的高限报警和低限报警，可根据所输入的阈值指定高读数或低读数。当达到报警值时，仪表会发出报警音并且显示屏闪烁橙色和白色。请按以下步骤设置高限报警或低限报警：

1. 按菜单功能键，直到报警显示为右功能键的功能。
2. 按报警功能键进入报警菜单。
3. 根据待设置的报警，按高或低功能键。
4. 按开启功能键开启报警功能。
5. 按关闭功能键关闭报警功能。
6. 使用设置功能键进入“高限或低限报警设置”菜单。
7. 使用向下或向上箭头功能键更改报警设置。
8. 在输入相应的设置后，按完成功能键。

扳机锁定

测温仪的扳机可以锁定，以进行连续测量。锁定板机的步骤如下：

1. 按 **Menu**（菜单）功能键，直到锁定符号 (🔒) 显示为左功能键的功能。
2. 按🔒功能键锁定板机。显示屏上出现锁定符号，表示扳机已被锁定。。当板机被锁定时，🔒功能键变为🔓。按此键可开启扳手。

激光

⚠⚠ 警告

为了防止眼睛损伤或人身伤害：

请勿直视激光。切勿将激光直接对准人或动物或从反射面间接照射。

测温仪配备的激光仅用于瞄准目标之用。 松开扳机时，激光器会关闭；若处于“锁定”模式，则松开激光按钮时，激光器会关闭。

启用或禁用激光的步骤如下：

1. 按菜单功能键，直到激光 显示为右功能键的功能。
2. 按激光软件启用或禁用激光。在启用激光的情况下，显示屏上会出现⚠。

设置

在“设置”菜单中，可更改照明、时间和日期，以及显示语言。

背光灯

在正常使用时，背光灯始终开启。使用此菜单可将背光灯设置从开启变为关闭。关闭背光灯可节省电池电量。

1. 按菜单功能键，直到设置显示为左功能键的功能。
2. 按设置功能键。
3. 背光灯旁边有一个指示符。若需进入照明菜单，按进入功能键。
4. 按关闭功能键关闭背光灯，按开启功能键则将其打开。
5. 按返回软键返回至设置菜单。

时间/日期

更改测温仪时间的步骤如下：

1. 按菜单功能键，直到设置显示为左功能键的功能。
2. 按 Setup（设置）功能键进入 Setup 菜单。
3. 按向下箭头功能键选择时间/日期。
4. 按进入功能键。
5. 选择时间功能键。
6. 选择相应的时间格式软键（24 时或 12 时）。
7. 使用向上箭头和向下箭头功能键将选定的小时改为相应的值。
8. 按下个功能键选择分钟。
9. 使用向上箭头和向下箭头功能键将选定的分钟改为相应的值。
10. 当采用 12 小时制时，按下个功能键选中 **am/pm** 参数。
11. 使用向上箭头和向下箭头功能键将其更改为 **am** 或 **pm**。
12. 结束后按完成功能键。显示屏回到“时间/日期”菜单的第一页。

更改测温仪日期的步骤如下：

1. 在主菜单中，按菜单软键，直到设置显示为左功能键的功能。
2. 按设置功能键。
3. 按向下箭头功能键选择时间/日期。
4. 按进入功能键。
5. 按日期功能键。
6. 选择日期格式：日/月/年 (**dmy**) 或者月/日/年 (**mdy**)。
7. 使用向上和向下箭头功能键更改选定的参数。
8. 按下个功能键和向下箭头功能键，选择月、日或年数。
9. 使用向上和向下箭头功能键更改选定的参数。
10. 按下个功能键在各个参数间移动。
11. 结束后按完成功能键。显示屏回到 Time/Date（时间/日期）菜单的起始页。

语言

更改显示语言的步骤如下：

1. 在主菜单中，按菜单软键，直到设置显示为左功能键的功能。
2. 按设置功能键。
3. 使用向下箭头功能键将指示符移至语言。
4. 按进入功能键。
5. 使用向下箭头功能键将指示符移至想要的语言。
6. 按 **Enter** 功能键完成语言选择或按 **Back**（返回）功能键返回到 Setup Menu（设置菜单）。

删除数据

要删除测温仪上已存储的数据，从主菜单上，按 **Menu**（菜单）功能键直到 **Mem**（存储）显示为左功能键的功能。显示屏上显示上一个存储位置。要进入 Delete（删除）菜单，按 Delete（删除）功能键。从这里，可以删除整个测温仪存储器内的全部或个别记录。

删除全部数据

若需删除全部记录，按全部功能键。在确认屏幕上，按是功能键。

删除个别数据记录

若需删除个别记录，按查看功能键，然后使用向下箭头和和向上箭头功能键操作相应的记录。当显示出相应的记录时，按是功能键将该记录删除。若需取消删除数据，扣动扳机。

连接器

表 4 列出了温度计所使用的连接器。

表 4.连接器

连接器	说明
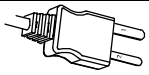	K 型热电偶探头，用于非接触式温度测量。

测温仪工作原理

红外测温仪可测量物体的表面温度。测温仪的光学装置能够感知汇聚在探测器上的辐射能量、反射能量和透射能量。装置的电子元件将信号转换为温度读数显示在装置上。

图 3. 测温仪工作原理

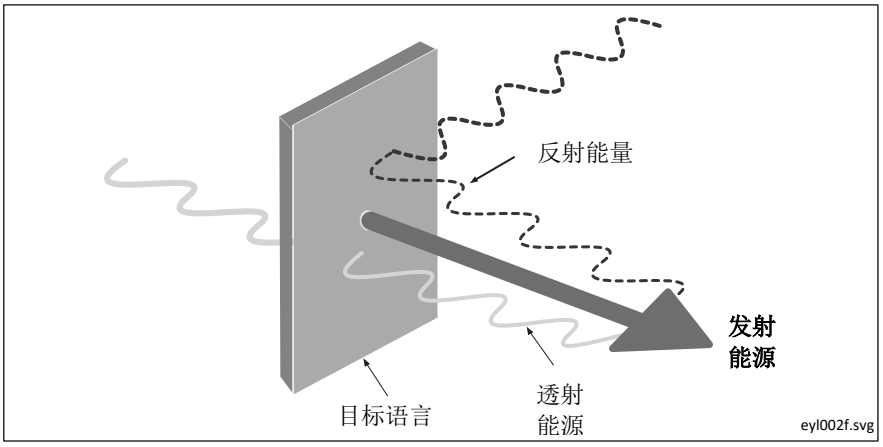

操作测温仪

温度测量

要测量温度，将测温仪对准目标并扣动扳机。您可以使用激光光标来帮助测温仪瞄准。另外还可以插入 K 型热电偶探头进行接触式测量。一定要考虑距离与光点尺寸比以及视场。（请参见距离与光点直径和视场）温度读数显示在显示屏上。

注意

激光仅用于瞄准，与温度测量无关。

测温仪具备自动关机功能，在 20 秒钟无活动后会自动关闭测温仪。若需启动测温仪，扣动扳机即可。

查找热点或冷点

要找出热点或冷点，将测温仪瞄准目标区域之外。然后，缓慢地上下移动以扫描整个区域，直到找到热点或冷点为止（见图 4）。

图 4. 查找热点或冷点

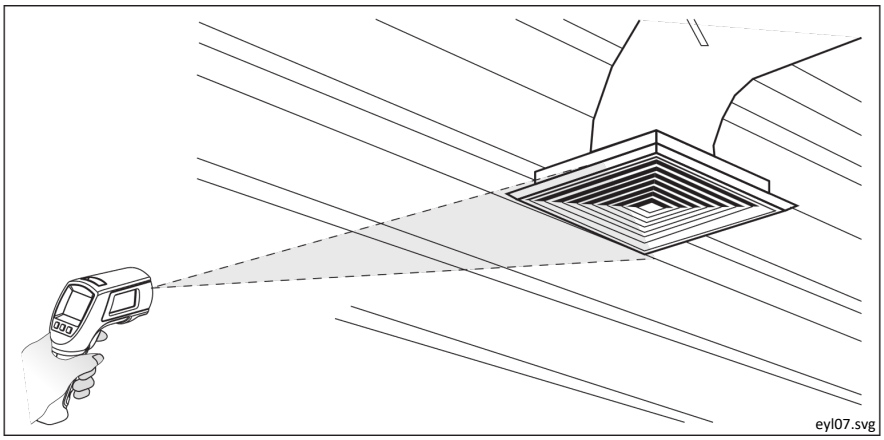

距离与光点直径

随着与被测目标的距离 (D) 增大，装置所测区域的光点直径 (S) 也变大。测温距离与光点直径之间的关系如下所示图 5。光点直径表示 90 % 能量圈。

图 5. 距离与光点直径

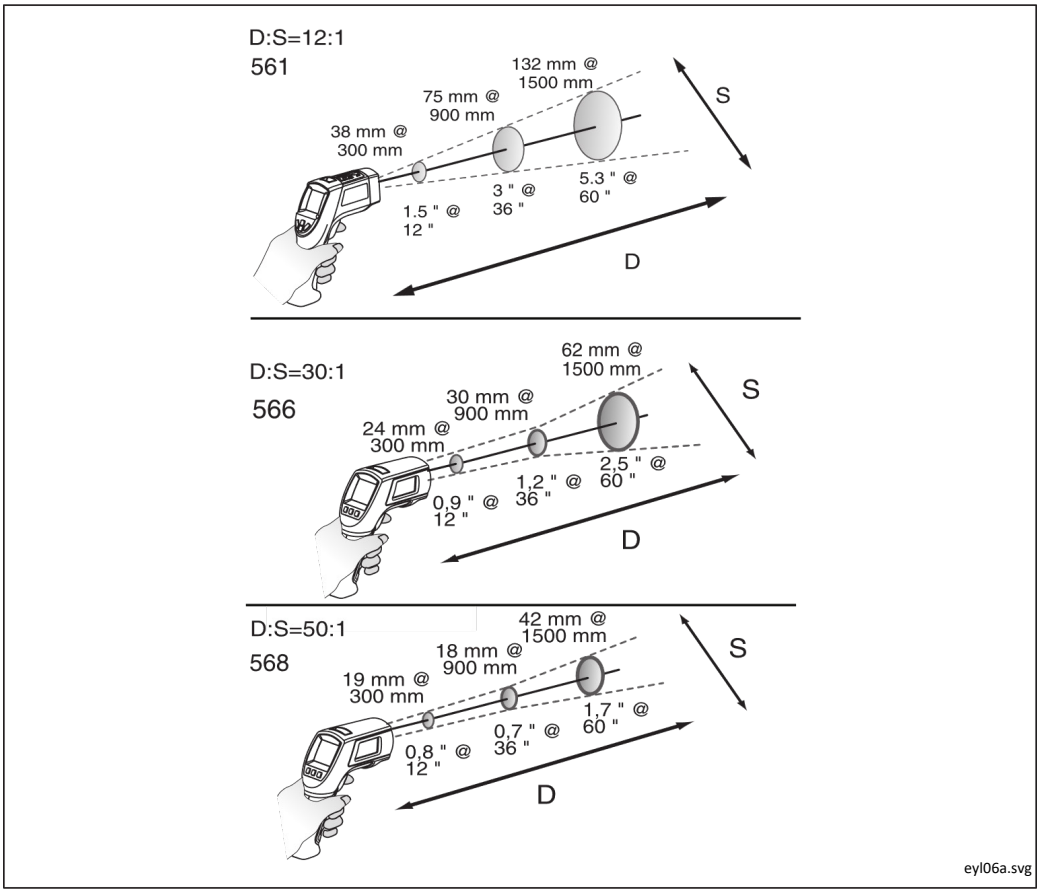

视场

为了获得准确的测量值，要确保目标大于装置的光点直径。目标越小，测量者与目标间的距离应越近（参阅图 图 6）。

图 6. 视场

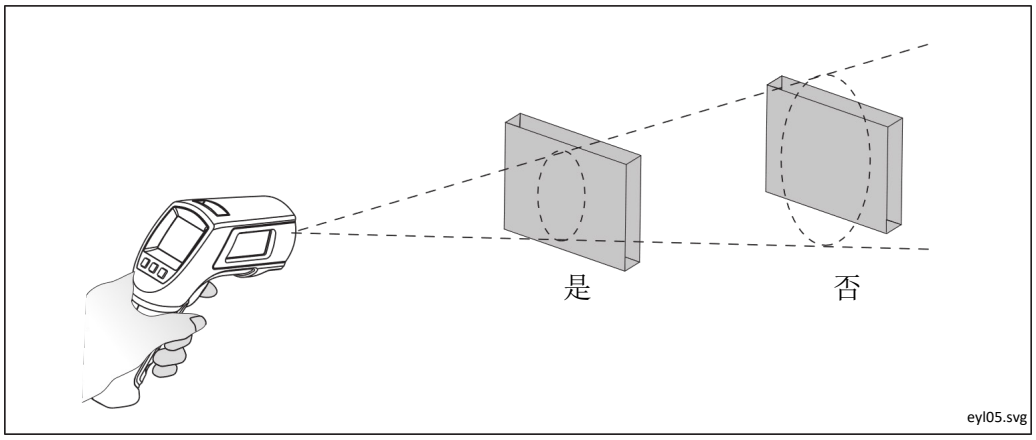

辐射系数

发射率表明材料的能量辐射特征。大多数有机材料和涂漆或氧化处理表面的发射率大约都为 0.95，也就是测温仪的默认设置。

要补偿测量光亮的金属表面可能导致的错误读数，可以用绝缘带或无光黑漆覆盖住待测表面 (<148 ° C)，并将发射率设为 0.95。等待一段时间，使胶带或油漆达到与下面的表面相同的温度。测量盖有胶带或油漆的表面温度。

如果不能涂漆或使用胶带，那么可以通过调整发射率大小或使用“发射率”菜单访问一个包含一些常见材料的表格来提高测量准确度。该产品发射率数值可调（范围为 0.10 至 1.00，可与表表 3 中的发射率一同使用）。并且测温仪还内置了一个常见材料清单，可通过发射率菜单进行设定。内建值如表表 3 所示。

HOLD

松开板机后，显示屏会继续保留上个红外测量值 20 秒，并且显示屏上显示 **HOLD** 字样。若插有探头，接触式测温仪则继续工作。若需在未插有探头时冻结红外温度，请松开板机，直到显示屏上显示 **HOLD** 字样。

下载数据 (568)

存储的数据可通过附带的 USB 连接线和 FlukeView®® Forms Documenting Software 下载至个人计算机 (PC)。有关详情，请参见 FlukeView Forms 文档。USB 输入端口②位于测温仪顶部靠近外接探头输入端口的位置①（参见图 7）。

注意

为避免读数错误，当 568 型测温仪连接至通过三芯接地插头接地的计算机时，请勿对接地导线进行温度测量。

图 7. 热电偶和 USB 连接

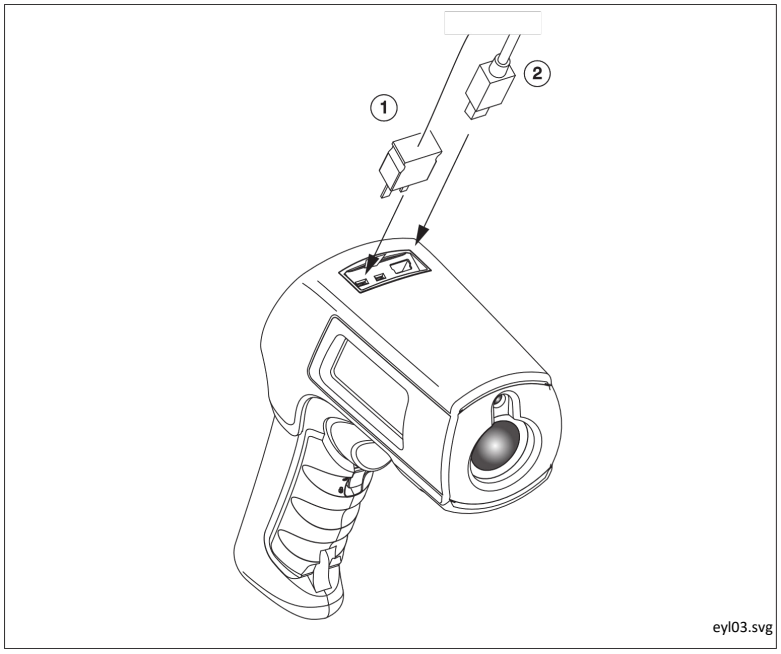

外接接触式探头

⚠⚠警告

为避免触电或人身伤害，请勿将外接接触式探头连接至带电的电路。

测温仪配备有一个珠形 K 型热电偶探头。该探头通过测温仪顶部的探头输入端口连接至测温仪。

当安装有探头时，显示屏上会显示探头符号 ()。在测温仪进行非接触式测量时，探头可以同时使用。探头读数显示在非接触式测量值的下方。当有探头插入时，测温仪保持打开状态。当与个人电脑及 FlukeView Forms 软件一起使用时（仅限 568 型），自动关机功能被禁用。

故障诊断

关于使用温度计时可能遇到的问题的解决方案，请参阅下文的表 5。

表 5.故障诊断

症状	原因	操作
--- （在显示屏上）	目标温度超量程或欠量程。	选择技术指标范围之内的目标
	电池电量不足	更换电池
显示屏空白	测温仪处于休眠状态 可能电池耗尽	扣动扳机 更换电池
激光不工作	电池电量不足或已耗尽 环境温度高于 40 ° C	更换电池 在环境温度较低的区域使用
USB 通讯失败	装置已关闭 未运行 FlukeView Forms	扣动板机 启动 FlukeView Forms
不准确性	发射率设置、视场或光点直径可能有误	参见辐射系数,视场,距离与光点直径
诸如发射率、日期/时间、F/C 等设置及已保存的数据丢失	电池耗尽或在未能在取出电池后的 1 分钟之内更换电池	重置设置。出现电池低电量符号时应尽快更换；要在取出电池后一分钟内更换电池。请参见 更换电池。

维护

电池电量低

使用电池电量符号来判断电池所剩的大约电量水平。

注意

当处于电池低电量状态时，测温仪不存储测量值。如果尝试保存，显示屏上会出现“Err”字样。

电池电量为 5 %。必须更换电池才能继续测量。

更换电池

注意

应在取出电池后一分钟内更换电池，以免须手动重新初始化测温仪的时钟和日期。

请按以下步骤安装或更换两节 AA 型电池（参见图 图 8）：

1. 将电池盖上的锁舌滑至“解锁”位置，然后打开手柄。
2. 装入电池，注意极性要正确。
3. 关闭并锁定手柄。

图 8. 电池更换

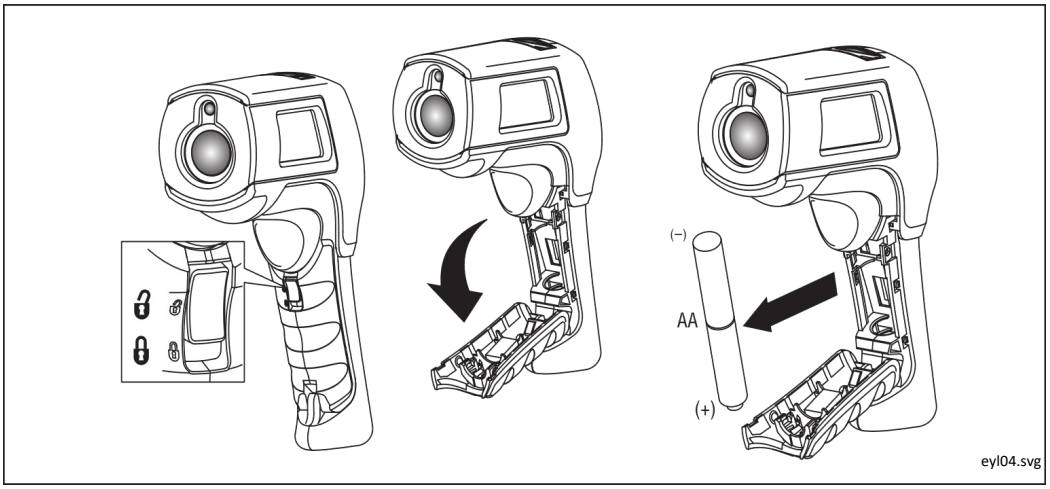

清洁镜头

使用干净的压缩空气吹掉镜头上的灰尘颗粒。用蘸水的棉签小心地擦拭表面。

清洁机壳

用湿布和温和的洗涤剂清洁本产品。

⚠ 小心

为避免损坏测温仪，切勿将其浸入水中。不要使用腐蚀性清洁剂，否则会损坏外壳。

产品报废处置

请以专业且环保的方式处置本产品：

- 在处置之前，先删除本产品上的个人数据。
- 在处置之前，先取出未集成在电气系统中的电池并单独处置电池。
- 如果本产品带有集成式电池，请将整个产品作为电气废弃物处置。

用户可更换零件和附件

附件

测温仪的可选附件有：

- 携带软包 (H6)
- 校准证书
- 所有 K 型温度探头都标配微型连接器。有关更多信息，请参见 表 6。

推荐温度探头

推荐的温度测量探头如表 表 6 所示。

表 6.推荐温度探头

探头	用途
80PK-1	通用型珠形探头是一种备选探头，能够快速、准确地测定表面温度和管内气温、通风温度。
80PK-8	管钳式温度探头 (2) 是跟踪液体循环加热（或冷却）管道系统和管线回路不断变化的温差所必需的测量工具，可以快速、准确地测定制冷剂温度。
80PK-9	绝缘层刺穿式温度探头具有尖锐的端头，可刺入管道绝缘层，平口的探头端部可实现良好的表面热接触，可测量管道中的空气温度及通风温度。
80PK-11	Velcro 管线探头是一种将热电偶连接到管线，让用户能腾出双手的方便途径。
80PK-25	刺穿式探头是用途最广的选件。适合用于检查管内气温、地毯/衬垫之下的表面温度、液体、温度计套管、通风温度以及用于穿入管道绝缘层进行测量。
80PK-26	锥形温度探头是很好的通用型气体和表面探头，长度适当，其小低质量针套可对表面温度和空气温度产生迅速反应。

技术规格

特性	561	566	568
红外温度量程	-40 ° C 至 550 ° C	-40 ° C 至 650 ° C	-40 ° C 至 800 ° C
精度	<0 ° C：±(1 ° C + 0.1 ° /1 ° C)； ≥0 ° C：± 1 % 或 ± 1.0° C，取大值		
可重复性	± 0.5 % 读数或± 1° C，取大值	± 0.5 % 读数或± 0.5° C，取大值	
显示分辨率	0.1° C		
光谱响应	8 µm 至 14 µm		
响应时间（95 %）	<500 ms		
K 型热电偶输入温度范围	-40 ° C 至 550 ° C	-270 ° C 至 1372 ° C	
K 型热电偶输入准确度	输入准确度 读数的±1 %或±2 ° C 取较大值	-270 ° C 至 -40 ° C：±(1 ° C + 0.2 ° /1 ° C) -40° C 至 1372° C：±1 % 或 1° C，取大值	
K 型热电偶分辨力	1° C	0.1 ° C	
距离：光点直径（90 % 能量）	12:1	30:1	50:1
激光瞄准	单束激光，输出 < 1 mW，II 级，波长 630 nm 至 670 nm		
辐射系数	Lo、Med、Hi	0.10 至 1.00 数字可调（步长 0.01）或内建常见材料表	
数据存储	-	20 点	99 点
通信	无		USB 2.0
重量	0.322 kg		
尺寸	17.69 cm 高 x 16.36 cm 长 x 5.18 cm 宽		

561 型附件

特性	K 型热电偶探头（缠绕式）
测量范围	0 ° C 至 100 ° C
精度	±2.2 ° C
线缆长度	505 mm 长，带有 K 型热电偶，外部为 495 mm 尼龙护套。

566/568 型附件

特性	K 型热电偶探头（珠形）
测量范围	-40 ° C 至 260 ° C
精度	±1.1 ° C 从 0 ° C 至 260 ° C. 典型值在 1.1° C 之内，从 -40° C 至 0° C
线缆长度	1 m 长 K 型热电偶电缆，配有标准微型热电偶连接器和珠形端头。